27790

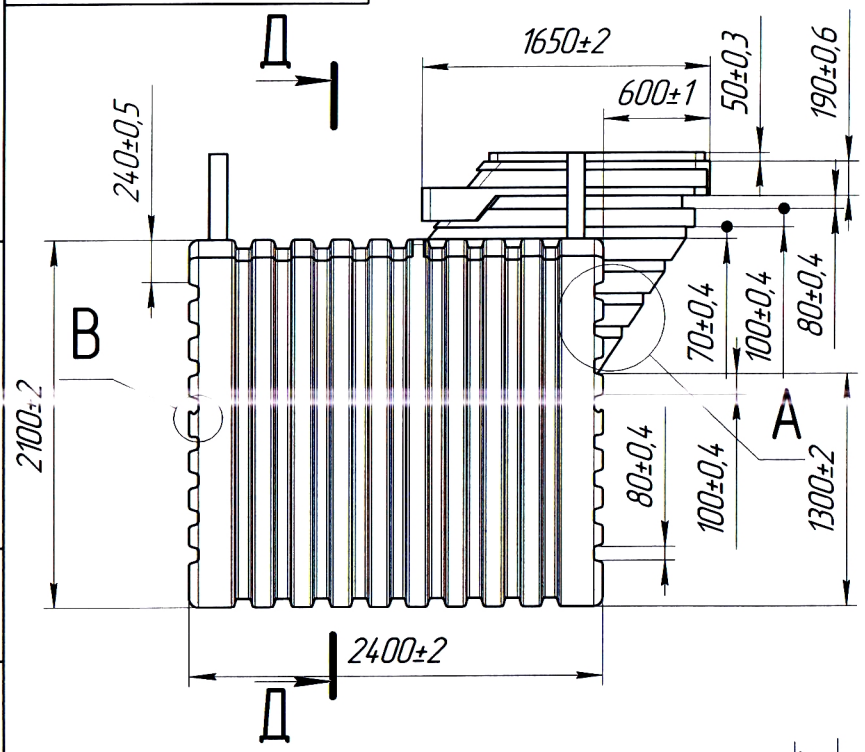

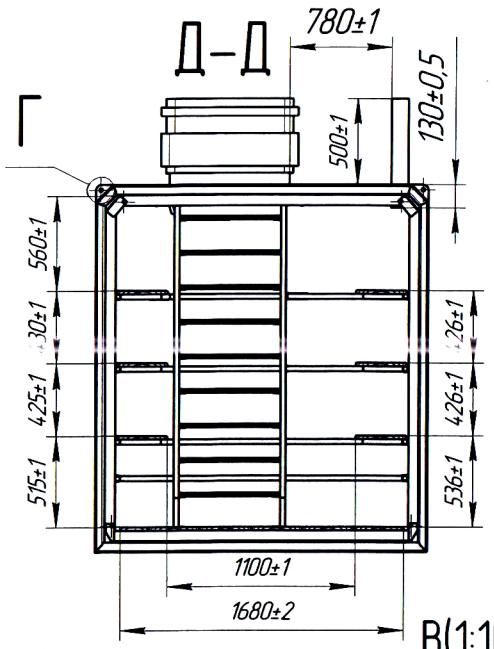

В(1:10)

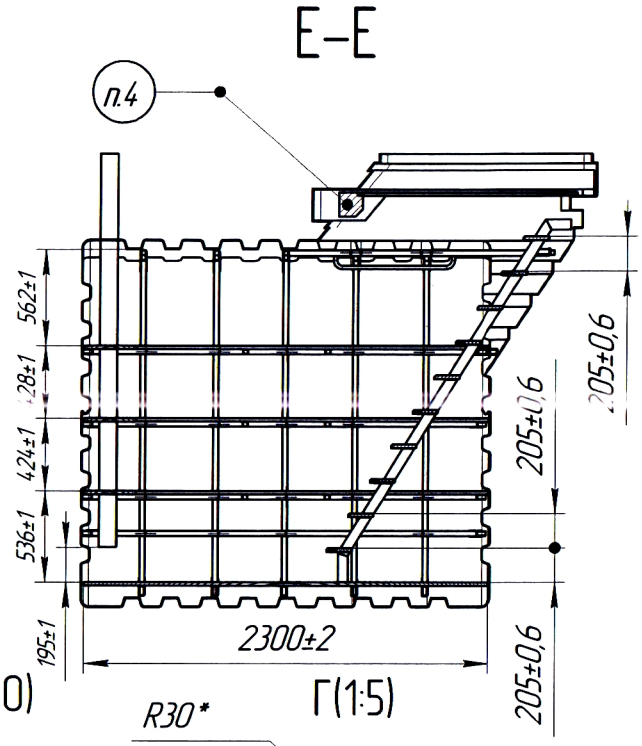

Г(1:5)

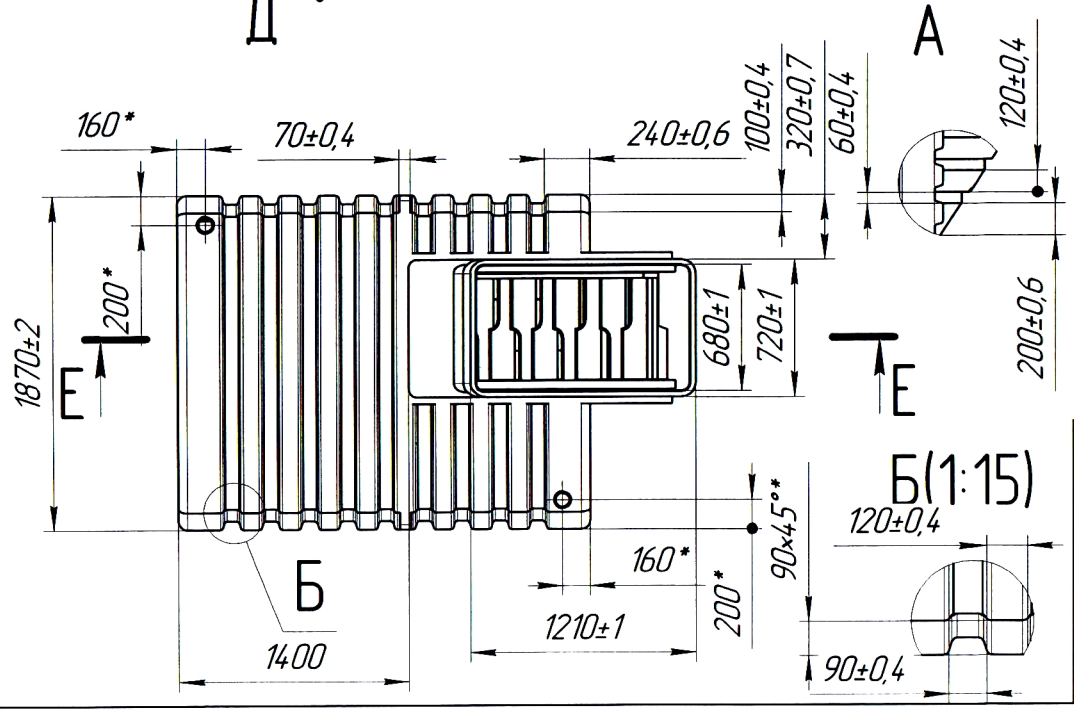

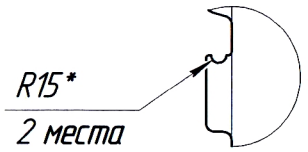

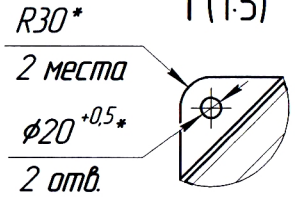

1 *Размеры для справок.
2 Общая высота погреба с надетой крышкой 2660*мм.
3 Данный документ не является чертежом, это ЭСКИЗ с фактическими размерами.
4 Роллета с крепежом 27868. (Покупная ТМЦ + крепеж)

Изм.	Лист	№ докум.	Подп.	Дата	27790			
Разраб.		Мальцев А.В.		24.07.2023	V1_Погреб Т2500К Схема с фактическими размерами	Лит.	Масса	Масштаб
Пров.		Толстикова М.А.					635кг	1:30
Т.контр.		Красников Е.О.				Лист	Листов 1	
Н.контр.		Толстикова М.А.				ООО "Механика"		
Утв.		Красников Е.О.						

Перв. примен. | Справ. № | Подп. и дата | Инв. № дубл. | Взам. инв. № | Подп. и дата | Инв. № подл.

Копировал | Формат А3